ՄԻԱՁՈՒՅԼ ԳՈՏՈՒ ԴԱՍԱՎՈՐՈՒԹՅԱՆ ՍԽԵՄԱ Մ1:200

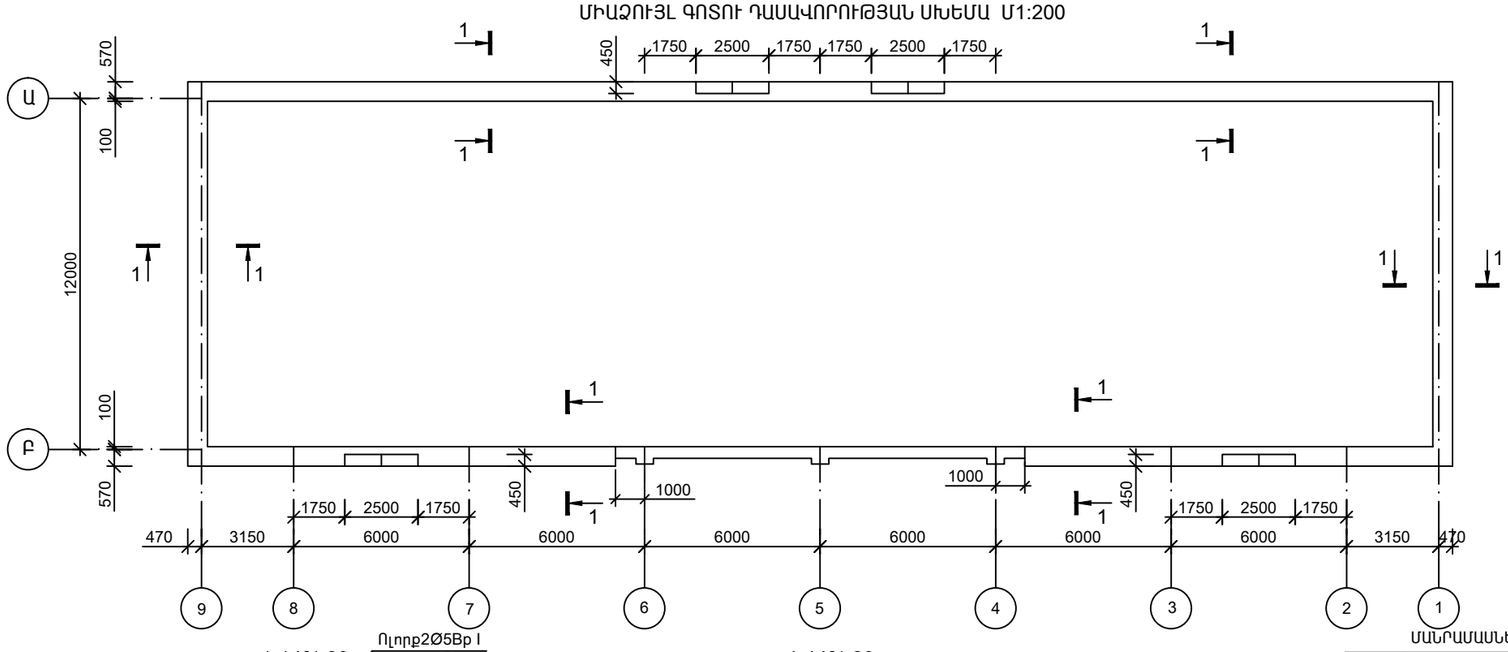

2-2 Մ1:50

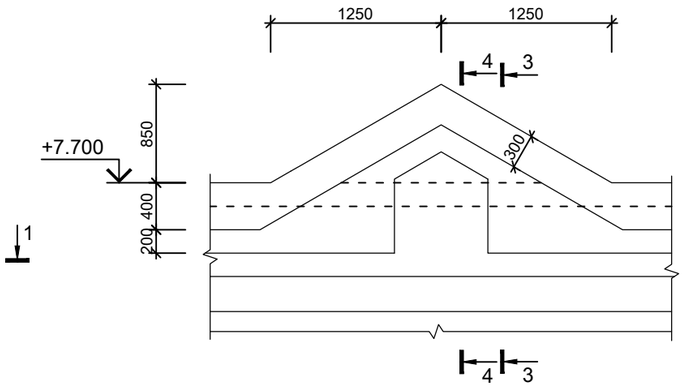

1-1 Մ1:20

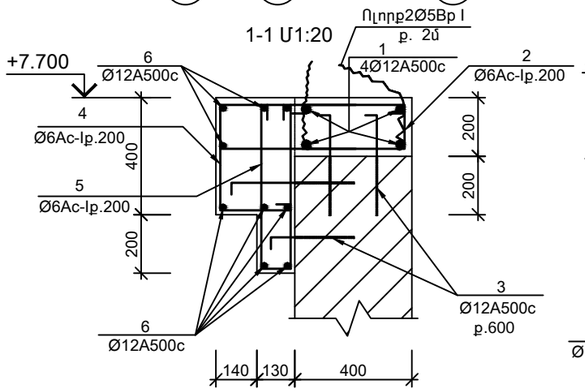

4-4 Մ1:20

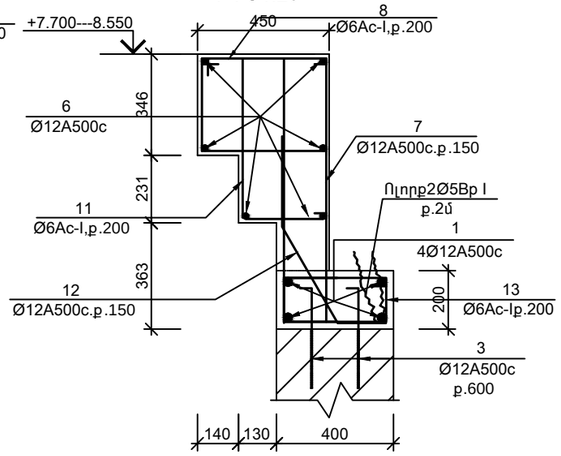

3-3 Մ1:20

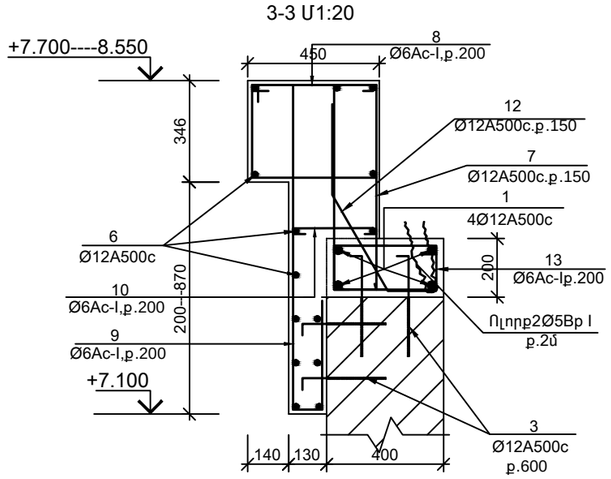

ՄԱՆՐԱՄԱՍՆԵՐԻ ՏԵՂԵԿԱԳԻՐ

ԴԻՐՔ	ՈՒՐՎԱԳԻԾ	
2	710, 150, 220, 630	100, 350
3		
4	310, 50, 360, 50, 240	50, 50, 560, 560, 50, 100
5		
7	150, 1000, 700---1000, 700---1000	475, 250, 375, 400
8		
9	230, 50, 1200, 600---1200, 370, 100	50, 230, 50
10		
11	235, 50, 550, 50, 235	300, 380, 170
12		

ՊՈՂՊԱՏԻ ՄԱՍՆԱԳԻՐ ՄԵԿ ԷԼԵՄԵՆՏԻ ՀԱՄԱՐ

ԴԻՐՔ N	ԱՆՎԱՆՈՒՄ		ՔԱՆ. Հատ	ՔԱՇԸ կգ	ԸՆԴԱՄ. կգ
	ՄԻԱՁՈՒՅԼ ԳՈՏԻ				
1	Ø12 A500c	L=386280	1	343	343
2	Ø6 Ac-I	L=1710	430	0.38	163
3	Ø12 A500c	L=450	640	0.40	256
4	Ø6 Ac-I	L=1000	430	0.22	94.6
5	Ø6 Ac-I	L=1300	430	0.29	125
6	Ø12 A500c	L=880000	1	781.45	781.45
7	Ø12 A500c	L=1790	88	1.59	140
8	Ø6 Ac-I	L=1450	64	0.32	20.5
9	Ø6 Ac-I	L=1650	48	0.37	17.8
10	Ø6 Ac-I	L=330	16	0.07	1.12
11	Ø6 Ac-I	L=1120	20	0.25	5.00
12	Ø12 A500c	L=850	88	0.75	66.0
	բետոն B20	V=22.9մ³			

ՊՈՂՊԱՏԻ ԾԱԽՍԻ ԱՄՓՈՓԱԳԻՐ ՄԵԿ ԷԼԵՄԵՆՏԻ ՀԱՄԱՐ

ԷԼԵՄԵՆՏԻ ՄԱԿՆԻՇԸ	ԱՄՐԱՆԱՅԻՆ ՇԻՆՎԱԾՔՆԵՐ				ԸՆԴՀԱՆ. (կգ)
	ԱՄՐԱՆԻ ԴԱՍԸ		ԱՄՐԱՆԻ ԴԱՍԸ		
	Ac-I		A500c		
	7-93		7-93		
	Ø6	ԸՆԴԱՄ.	Ø12	ԸՆԴԱՄ.	
ՄԻԱՁՈՒՅԼ ԳՈՏԻ	427.0	427.0	1610	1610	2037

ԾԱՆՈԹՈՒԹՅՈՒՆ

1.ԱՆՑՔԵՐԻ ՇԱՂԱՓՈՒՄ ՔԱՐԵ ՊԱՏԻ ՄԵՋ 16ՄՄ
200ՄՄ -800ՀԱՏ
2.ԱՆՑՔԵՐԻ ԼՑԱՓԱԿՈՒՄ ՊՈԼԻՄԵՐՑԵՄԵՆՏԱՅԻՆ ՇԱՂԱԽՈՎ 32.0 դմ³
3. Լարային ոլորք Ø5 BpI - 32.0կգ

Տնօրեն	Մ.Հուսնյան		<<TTV-01>>ԱԶԱՏԱՄՈՒՏ ԳՅՈՒՂԻ ՄԱՆԿԱՊԱՐՏԵԶԻ ՄԵԿ ՄԱՄՆԱՀԵՆՔԻ ՎԵՐԱԿԱՌՈՒՑՈՒՄ			
ՆԳՓ	Ստեփանյան					
Նախագծեց	Խաստյան		Ճարտարապետաշինարարական մաս	փուլ	թերթ	թերթեր
Ստուգեց	Մ.Հուսնյան			ԱՆ	ՃՇ-54	69
			ՄԻԱՁՈՒՅԼ ԳՈՏՈՒ ԴԱՍԱՎՈՐՈՒԹՅԱՆ ՍԽԵՄԱ , 1-1 ---- 4-4, ՄԱՍՆԱԳԻՐ	«ՄԱՌԱ ԵՎ ԴՈՒՍՏՐԵՐ» ՍՊԸ		